Návod k použití

Navrtavácí stroj EasyFix
Typ 4 č. výrobku.: 44640

Obsah **Strana**

Technické údaje 2

Výrobce 2

Rozsah dodávky 2

Pokyny týkající se bezpečnosti

Obecné pokyny 2
Elektrická bezpečnost 2
Bezpečnost osob 3
Pracoviště 3
Kvalifikace personálu 3
Riziko – nebezpečí úrazů 3

Konstrukce zařízení

Výkresy a rozměry 4
Schéma elektrických propojení 4
Informace týkající se hluku 5

Způsob provozování

Rozsah použití a způsob provozování v souladu s určením 5
Zakázáno použití 5

Obsluha

Připravení 5
Zapojení 6
Výměna vrtáku 7
Údržba + Skladování 8

Poruchy a jejich odstraňování 8

Náhradní díly + Servis + Záruky 9

Prohlášení o shodě Technické údaje 10

Technické údaje

Navrtavácí stroj EasyFix	**TYP4**
Č. výrobku	44640
Napětí	230V
Frekvence	50Hz
Výkonnost (W)	2100
Počet obratů na volnoběhu	6500r/min
Hmotnost (kg)	50
LPA (tlak zvuku) Motor bez zvukové izolace	90 dB (A)
Lwa (akustická výkonnost) Motor bez zvukové izolace	105 dB (A)
Konstrukční výše	43,8cm/207,6cm
Včetně izolace hluku	X
Ochranní třída	□ / II

Výrobce:

Tannen-Paradies GmbH, Röblingstraße 150,12105 Berlín, Německo

Rozsah dodávky

1) Skříň stroje včetně vrtáku
2) Prodloužení stojanu
3) Centrující tyč
4) Návod k použití
5) Popis motoru Bosch
6) Inbusový klíč + vyměnitelné inbusové šrouby

Pokyny týkající se bezpečnosti

Obecné pokyny

Než spustíte stroj je třeba pečlivě seznámit se s návodem k použití, seznámit se ze způsobem provozování a obsluhou stroje.
Stroj je třeba udržovat v souladu s pokyny.
Nový personál musí být proškolen v oblasti funkcí stroje a informován o pravidlech v oblasti bezpečnosti.

Elektrická bezpečnost

1) Je třeba používat zařízení v souladu s elektrickou ochranní třídou.
2) Nesmí se provozovat bez ochrany v dešti a ve vlhkosti. Pronikání vody zvětšuje riziko úrazu elektrickým proudem.
3) II ochranní třída je dvakrát izolována, přepínač a přípojka jsou v souladu s IP 54.
4) Je třeba předcházet obtočení kabela kolem zařízení a vytáhnutí zástrčky ze zásuvky. Kabel je třeba držet mimo dosah zdrojů tepla, ostrých hran a pohyblivých částí zařízení. Poškozené anebo zamotané kabely zvětšují riziko úrazu elektrickým proudem.
5) V případě práce venku je třeba využívat jen prodlužovací šňůru určenou pro provádění prací venku.
6) Kabel je třeba roztahovat vždycky v celku z kabelového bubnu.
7) Je třeba respektovat napětí sítě: provozována zařízení s napětím 230V je možno provozovat také s napětím 220V.
8) V případě provozování venku přivádějící vodič je třeba zajistit pomocí zajišťovacího vypínače FI.
9) Provoz navrtavácího stroje vyžaduje zabezpečení 16A.

Bezpečnost osob

1) Je třeba používat příslušný oděv. Nesmí se používat široký oděv a šperky.
2) Oděv, rukavice a vlasy je třeba držet opodál od vrtáku.
3) Pracovat opatrně. Je třeba dávat pozor na to, co děláte a pracovat rozumně. Nepracovat se strojem v případě únavy, po požití drog, alkoholu anebo léků.
4) Omezovat nebezpečí náhodného spuštění. Vždy po zakončení práce je třeba vypnout zařízení.

Pracoviště

1) Navrtavácí stroj je třeba položit na rovném a stálém základě.
2) Během provozování stroje Easyfix dětí a ostatní osoby nemůžou zdržovat se v okolí.
3) Provozovatel stroje měl by se zdržovat bezprostředně vedle něho.
4) Pracoviště mělo by být dobře osvětleno.

Kvalifikace personálu

Osoby obsluhující zařízení měly by mít ukončené 16 let a musí být proškoleny v dostačujícím stupni, což znamená, že: Před provozování je třeba si přečíst a pochopit celý návod k použití.

Riziko – nebezpečí úrazů

1) Neopírat se o kráter stroje během spuštění nožní páky.
2) Během přepravy je třeba zajistit nožní páku, jinak vrták bude se nacházet mimo skříň stroje.
3) Je třeba dávat pozor, aby nenarazit hlavou do distanční tyče.
4) Je třeba dávat pozor, aby nezablokovat oděv na vrtáku.

Konstrukce zařízení

Výkresy a rozměry

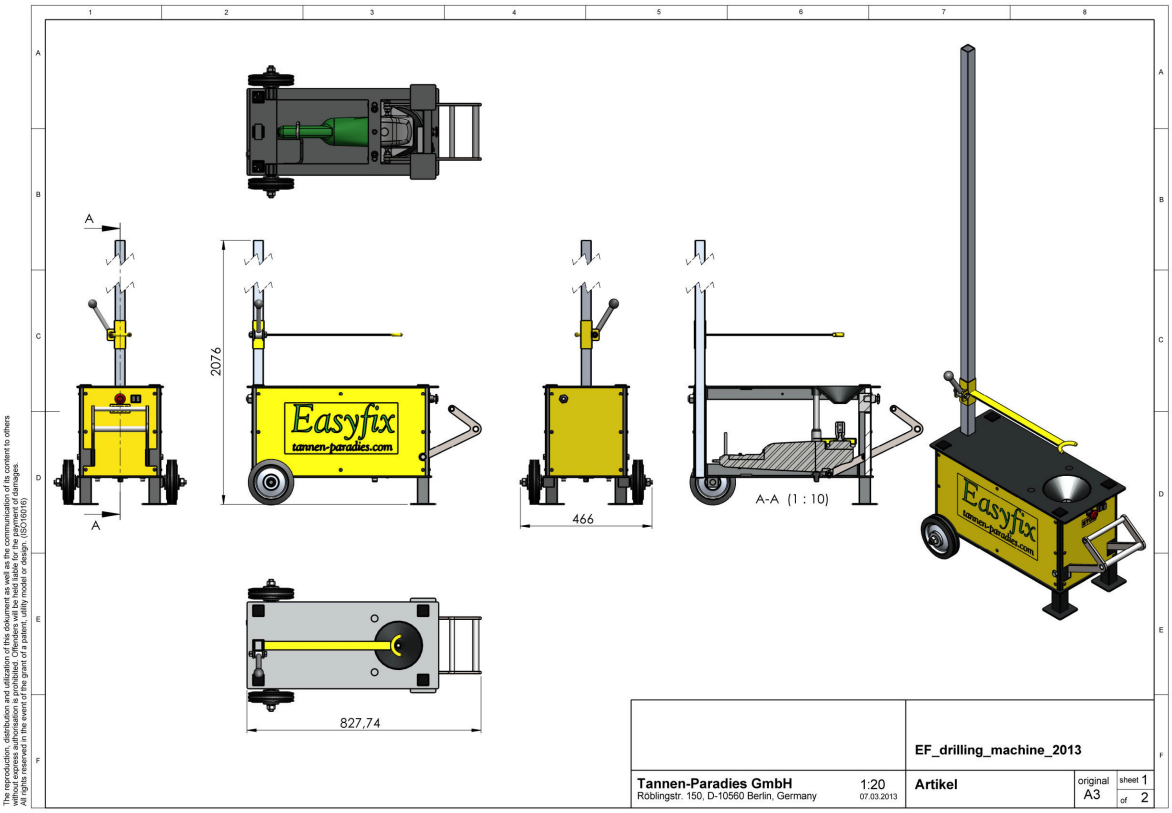

Schéma elektrických propojení

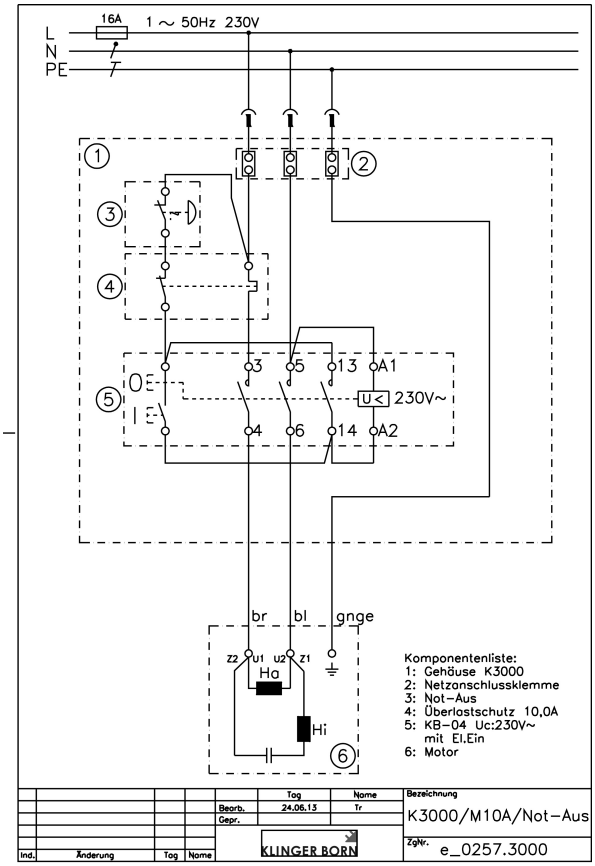

Informace týkající se motoru a hluku

Napájecí jednotka: motor: Bosch typ GWS 21-230 H. Je třeba dodržovat pravidla popsané ve zvláštním návodu k použití Boscha.
Informace týkající se hluku:
Typická odhadovaná úroveň hluku A zařízení činí: Úroveň akustického tlaku 90 dB (A); Úroveň akustické výkonnosti 103 dB (A).
Měřené hodnoty byly určeny v souladu s EN 50 144. Je třeba požívat ochranu sluchu.

Způsob provozování

Rozsah použití a způsob provozování v souladu s určením

Navrtavácí stroj je určen jen pro navrtání vánočních stromečků o výši 1 – 3m a průměru pně od min. 40 do max.140mm. Po přitlačení páky stroje nohou, rotující vrták se pohybuje svisle nahoru a na konci pně stromečku vrtá otvor. Stromečky můžou být stabilně a svisle stavěny na prezentačních stojanech „Easyfix“, a také na stojanech pro vánoční stromečky „Easyfix“ venku a v interiéru.
Stroje/ zařízení je možno používat jen ve správném technickém stavu, v souladu s určením a pokyny týkajícími se bezpečnosti, s uvědoměním si ohrožujících nebezpečí a dodržováním návodu k použití!
Každé použití, které není v souladu s určením může působit poškození stroje a/nebo nehody.

Zakázáno použití

1) Navrtání jiných předmětů.
2) Svírání elektrických obvodů.
3) Provozování stroje s jiným napětím napájení.

Obsluha

Připravení

1) Kolejnici vložit do stabilizujícího otvoru (na zadní straně stroje) a přitlačit otočnou klikou.

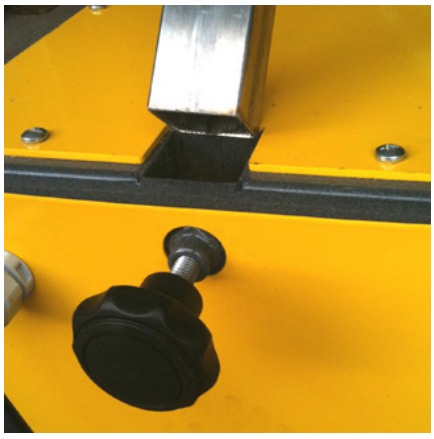

2) Distanční tyč je třeba vložit pomocí stabilizující páky z pravé strany na prodloužení stojanu a určit v závislosti na velikosti navrtaného stromečku. V případě, jestli stroj bude hlavně používán osobami levorukými, kliku je možno otočit na distanční tyči o 180°, pak je možno obsluhovat stroj na levé straně.

3) Pravidelně před použitím stroje kontrolovat zda-li vrták se nachází na správném místě a zda-li není poškozen.
4) V případě používání stroje na nezpevněném základě je třeba dávat pozor na to, aby motor se nacházel v bezpečné vzdálenosti aspoň 8 cm od základu. V případě, jestli v jednom místě je navrtáváno větší množství stromečků, je třeba pravidelně odstraňovat shromažďující se dole hobliny anebo přemístit stroj. Hobliny můžou zacpat mezeru pomocí které je přiváděn vzduch do navrtávacího stroje a z tohoto důvodu stroj může se přehřát.
5) Konec pně stromu: stopa po nařezaní na konci pně měla by být v pravém úhlu (+/- 20°) v poměru k ose stromu (případně před navrtáním stopu opravit!).

Zapojení a navrtání

1) Před nastavením je třeba zjistit zda-li kuželový vrták je svobodný.
2) Spustit stroj pomocí zeleno – červené spojky automaticky nastavitelné.
3) Konec pně stromečku je třeba vložit do otvoru ve stroji.
4) Horní centrující tyč je třeba nastavit takovým způsobem, aby stromeček na ca. 2/3 své délky přiléhal k pni, který se nachází v otvoru stroje.
5) Během navrtávání stromeček je třeba držet horní rukou za pěň u distanční tyče, a dolní je třeba přidržet na výši jedné třetiny jeho délky ode dole.

6) Svislé přesunutí je správné pro stromečky od 1 do 3m výšky.
7) Během navrtávání stromečků o délce nižší než 120cm nebo stromečků s velmi malým průměrem pně je třeba dávat pozor, aby pěň byl umístěn přesně uprostřed otvoru ve stroji, jinak vrtány otvor nebude dostatečně stabilní.
8) V případě velmi tvrdého pně anebo zamrzlého vrták musí být častěji vyměňován. Četné přibližování může usnadnit průběh vrtání.
9) Po procesu vrtání je třeba dávat pozor na to, aby pedál úplně se vrátil do nulové úrovni (pedál nahoru). Případně pomocí nožní páky je třeba ho vytáhnout nahoru. Jen tehdy vrták bude úplně přisunutý a stromeček může být zabrán strojem.

Nedodržení tohoto pravidla může způsobit poškození vrtáku.

10) Občas je třeba kontrolovat výsledek navrtávání stromečku na vzorovém stojanu.
11) V případě, jestli stromeček nebude stát přímo, je možné opakované navrtání. V tomto případě je třeba zkrátit pěň o cca. 6cm.
12) V případě přestávky v dodávce elektrické energie přepínač automaticky se vrátí do nulové pozice. Pak je nutno zapojit znova.

Výměna vrtáku

V případě jestli navrtávání neprobíhá snadno, je třeba vyměnit vrták.
Koná se to následujícím způsobem:

1) Vypnout stroj a odpojit od sítě.
2) Stlačovat pedál a tímto způsobit zvednutí vrtáku nahoru.

3) Pomocí inbusového klíče odšroubovat boční šrouby držáku k navrtávání.
4) Vyjmout vrták a nahradit novým.
5) Používat jen originální vrtáky Easyfix o průměru = 16mm a délce = 120mm. Dotáhnout inbusové šrouby.
6) Ostří vrtáku je možno nabrousit stejně jako v případě kovových vrtáků.

Údržba + Skladování

Před provedením údržbářských prací a oprav vždycky je třeba odpojit od napájení energií.

1) Údržba po cca. 50 vrtání:
   Odstranit hobliny, které se nachází pod strojem, aby neomezovat větrání motoru. Zjistit stabilní umístění vrtáku a vrtacího držáku. Správně dotáhnout inbusové šrouby.
2) Údržba po cca. 10:
   Dodatečně kromě činností popsaných v 1):
   2.1) případně z vrtáku odstranit pryskyřici a nabrousit
   2.2) vyčistit pomocí hadru vodící kolejnice
3) Údržba po cca. 250 pracovních hodinách:
Dodatečně kromě činností popsaných v 1) a 2):
   3.1) Vyfoukat větrací otvory; kontrolovat dotáhnutí všech šroubů.
   3.2) Kontrolovat stabilní umístění hlavice převodu. Uhlíkové kartáče je plánovány na cca. 300 pracovních hodin a je možno je vyměnit.
4) Po sezoně je třeba správně vyčistit stroj, namastit všechny pohyblivé části a skladovat navrtavácí stroj v suchém místě.

Poruchy a jejich odstraňování

Problém	Důvod	Odstraňování	Poznámka
Vrták silně utkvěl	Příliš rychlé vrtání včetně příliš silného přitlačování. anebo: příliš štíhlý vrchol vrtáku. (Zabrousit)	Odpojit proud, zvednout stromeček pomocí pedálu, pak zvednout pedál nahoru. Stromeček držet svislé nad vrtákem.	Boční hoblování anebo náhlé otáčení poškozuje vrták!
Stroj se nepohybuje	Napájení	Zjistit připojení a kabel proudu.	Na období kontrolování je třeba odpojit zařízení od sítě!
Vrtaný otvor není přímý	Centrující zařízení je špatně nastaveno	Centrující zařízení na výši nižší než nejvyšší patro.	
	Centrující zařízení je zdeformované	Centrující zařízení snížit dolu, odstranit vodorovné a svislé nedodělky.	
Vrtaný otvor je příliš hluboký	Vrták není dostatečně hluboko umístěn ve vrtacím držáku	Vyjmout vrták. Z vrtacího držáku odstranit hobliny, stíti a špínu.	Na období kontrolování je třeba odpojit zařízení od sítě!
Vrtaný otvor je příliš velký	Vrták anebo vrtací hlavice má vůli	Dotáhnout inbusové šrouby na vrtacím držáku, dotáhnout vrtací držák.	Na období kontrolování je třeba odpojit zařízení od sítě!
Vrtaný otvor není dostatečně hluboký	Na vrtáku zůstaly hobliny anebo zůstatky sítě	Kontrolovat vrták. Odstranit hobliny a zůstatky sítě, vyčistit vrták.	Na období kontrolování je třeba odpojit zařízení od sítě!
Špatná účinnost vrtání	Tupý vrták	Vyměnit vrták anebo nabrousit a/nebo očistit vrták.	Na období kontrolování je třeba odpojit zařízení od sítě!
Vrták zůstává nahoře	Vodicí kolejnice jsou znečistěné	Vyčistit na sucho včetně leštění hadrem. V případě, jestli dál by těžko fungovaly, namazat motorovým olejem.	Na období kontrolování je třeba odpojit zařízení od sítě!

Náhradní díly a jejich očíslování pro dělání objednávek

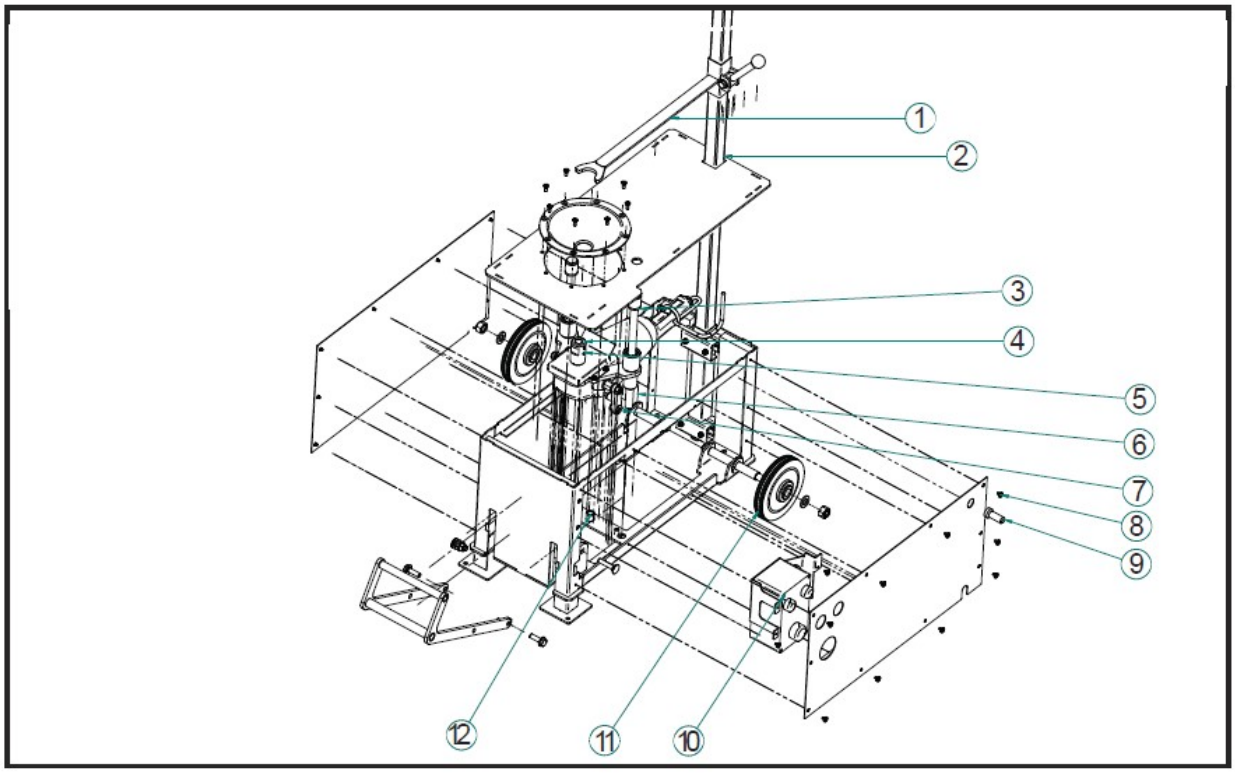

Č. Dílu	Č. objednávaného dílu	Označení
1	44744	Distanční tyč
2	44747	Prodloužení stojanu (ušlechtilá ocel)
3	44758	Kolejnice 336mm chromované
4	44733	Vrtací držák Easyfix pro vrtačku typ 2/3/4
5	44734	Závitovaný dřík s hnízdem pro inbusový klíč pro vrtací držák
6	44771	Kluzné ložisko pro kolejnici IGUS
7	44745	Upevňující šroub pro tyč z ušlechtilých kovů
8	44757	Šrouby upevňující boční desky
9	44742	Kabelové šroubové propojení a ochrana proti ohýbání šňůry
10	44755	Kompletní Elektrobox
11	44729	Kolo Easyfix
12	44759	Motor Bosch 230V 6500 r/min

Záruky + Servis

Není možné uplatňování nároků vyplývajících ze záruky a zodpovědnosti v případě, kdy nejsou dodržovány pokyny týkající se obsluhy.
V případě problémů s motorem je třeba se obrátit na příslušná servisní střediska, uvedena v návodu k použití GWS-21-230JHV.
Otázky v oblasti náhradních dílů, servisu a technických záležitostí je třeba odesílat obchodnímu specialistu.

Německo:
Tannen-Paradies GmbH
Röblingstr. 150
12105 Berlín
T +49 (0)30 7069747
info@tannen-paradies.de
www.tannen-paradies.com

Polsko:
EASYFIX POLSKA SP.Z.O.O.
SZEROKOTOROWA 3
41-260 SŁAWKOW
T +48 601407886
biuro@easyfix.com.pl
www.easyfix.com.pl

Švýcarsko:
Agroservice GmbH
Birmesdorferstrasse 36
8142 Uitikon
T +41 44 491 60 42
F +41 44 400 52 25
info@wmathys.ch
www.agroservice.ch

Norsko:
Fjellgran DA
Skrindevegen
3570 Ål
Knut Olav Skrindo
T +47 90 638 638
post@fjellgran.no
www.fjellgran.no

Dánsko:
S.K. Skovkultur
Ulrøgelvej 6, Ostrup
8620 Kjellerup
T +45 61747847
bhesbersen@hotmail.com
www.dinjuleshop.dk

Velká Británie:
The Christmas Cabin Limited
Plantation Lodge Farm
Castle Bytham
Grantham NG33 4SP
T +44 1780 411144
F +44 1780 411092
sales@thechristmascabin.com
www.thechristmascabin.com

Nizozemsko:
Veldhuizen & Bisselink
Barneveldsestraat 26a
3927 CC Renswoulde
Hein Veldhuizen & Pieter Bisseling
T +31 (0) 318 301056
M +31 (0) 6 54308480
info@vbkerstbomen.nl
www.vbkerstbomen.nl

Tannen Paradies

Prohlášení o shodě

Tímto prohlašujeme, že jsme výlučně zodpovědní:

Fa. Tannen-Paradies GmbH; Röblingstraße 150; 12105 Berlín
za dokumentaci: Burkhard Brand

za následující výrobky:
Navrtavácí stroj Easyfix - Typ 4, č. výrobku 44640
za to, že souhlasí s následujícími směrnicemi EU
EN 98 /37/ EG a 89/336/EWG
a s následujícími normami:
DIN EN 50144; DIN EN 61029-1

B. Brand

Burkhard Brand , - ředitel -
Tannen-Paradies GmbH, Berlín